РЕЛЕ ТВЕРДОТЕЛЬНОЕ ДВУХКАНАЛЬНОЕ ПЕРЕМЕННОГО ТОКА
5П19.20ТМА1-25-12-П1

ЭТИКЕТКА

1 Основные сведения об изделии.

Твердотельное двухканальное полупроводниковое оптоэлектронное реле переменного тока с контролем перехода фазы через «ноль». Предназначено для коммутации электрических цепей переменного тока.

ГАБАРИТНЫЙ ЧЕРТЕЖ И РЕКОМЕНДУЕМАЯ СХЕМА ВКЛЮЧЕНИЯ

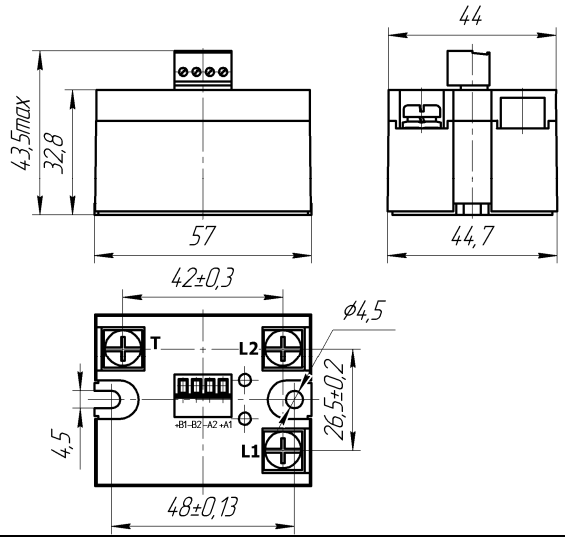

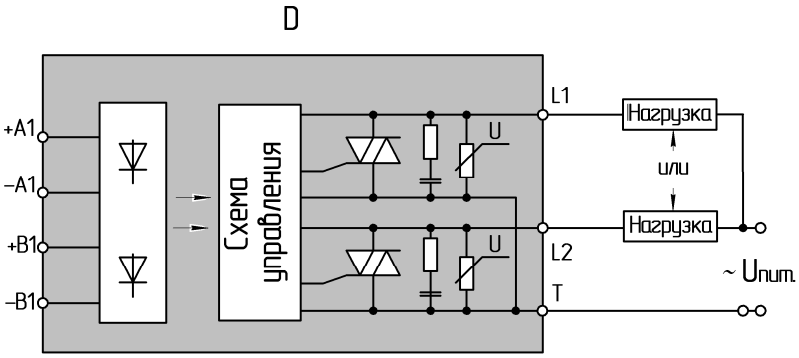

D – реле

Внимание! ПОДКЛЮЧЕНИЕ СИЛОВЫХ ПРОВОДОВ ДОЛЖНО ПРОИЗВОДИТЬСЯ ЧЕРЕЗ СОЕДИНИТЕЛИ, ИМЕЮЩИЕ АНТИКОРРОЗИОННОЕ ПОКРЫТИЕ, ОЧИЩЕННЫЕ ОТ ПОСТОРОННИХ НАСЛОЕНИЙ. КРУТЯЩИЙ МОМЕНТ (2,0±0,15) Н·м – ДЛЯ М5.. ДИАМЕТР СИЛОВЫХ ПРОВОДОВ ДОЛЖЕН СООТВЕТСТВОВАТЬ РАБОЧЕМУ ТОКУ, ОБЕСПЕЧИВАЯ ОТСУТСТВИЕ ПЕРЕГРЕВА ПРОВОДОВ. ПЕРЕД УСТАНОВКОЙ РЕЛЕ В ЭКСПЛУАТАЦИЮ, НЕОБХОДИМО ПРОИЗВЕСТИ ТЕПЛОВОЙ РАСЧЕТ РАБОТЫ РЕЛЕ ДЛЯ ВЫБОРА ТЕПЛООТВОДА. МЕТОДИКА РАСЧЕТА ТЕПЛОВЫХ РЕЖИМОВ РЕЛЕ РАЗМЕЩЕНА НА САЙТЕ http: // WWW. proton –impuls. ru. КРЕПЛЕНИЕ РЕЛЕ НЕОБХОДИМО ПРОИЗВОДИТЬ ТОЛЬКО НА МОНТАЖНЫЕ ПЛОСКОСТИ СТАНДАРТНЫХ ОХЛАДИТЕЛЕЙ

ОСНОВНЫЕ ПАРАМЕТРЫ

Т окр = 25^0

Наименование изделия	Ток утечки на выходе I ут.вых.,мА			Выходное остаточное напряж. U ос., В			Входной ток I вх., мА			Напряжение запрета U запр., В	Напряжение изоляции U из ., В		*Тепловое сопротивление переход – радиатор R т. п-р, $^{\circ C}/_{Вт}$
	не более	Uвх. В	Uвых. В	не более	Uвх. В	Iвых. А	не менее	не более	Uвх, В	не более		t, мин	не более
19.20ТМА1-25-12	± 1,0	0,8	± 750	1,5	10	25	7	32	10 30	40	3750	1	1,0

РЕКОМЕНДУЕМЫЕ РЕЖИМЫ ЭКСПЛУАТАЦИИ

Наименование изделия	Коммутируемое напряжение ср. кв. знач. U ком., В		Коммутируемый ток ср. кв. знач. I ком., А		Входное напряжение во включен. состоянии U вх. вкл., В	Входное напряжение в выключен. состоянии U вх. выкл., В	Рабочий диапазон температур Т , ^{0} С	
	не менее	не более	не менее	не более	номин		не менее	не более
19.20ТМА1-25-12	~ 50	~ 420	0,1	20	12÷28	0 ÷ 0,4	-40	85

ПРЕДЕЛЬНО - ДОПУСТИМЫЕ РЕЖИМЫ ЭКСПЛУАТАЦИИ

Наименование изделия	Максимальное пиковое напряжение U пик., В	Коммутируемый ток ср. кв. знач. I ком., А		Коммутир. напряжение ср. кв. знач. U ком., В		** Коммут. имп. ток I ком.им., А		Входное напр. во включен. состоянии U вх. вкл., В		Входное напр. в выкл. состоянии Uвх.выкл., В		Критическая скорость нарастания выходного напряж. dU / dt В / мкс	Критическая скорость нарастания выходного тока dI / dt А / мкс	Температура перехода Т п. , ^{0}С	
	не более	не менее	не более	не менее	не более	не более	tимп, мс	не менее	не более	не менее	не более	не более	не более	не менее	не более
19.20ТМА1-25-12	± 750	0,06	25	~ 30	~ 540	70	10	10	30	- 3,5	0,8	500	20	- 40	125

* - для каждого канала

** - действующее значение I ком.имп. не должно превышать I ком.

Драгоценных металлов не содержится.

Дата выпуска (изготовления) _____

2. Свидетельство о приемке

Изделие 5П19.20ТМА1-25-12-П1 изготовлено в соответствии с действующей технической документацией и признано годным для эксплуатации.

Место для штампа ОТК

ЗАО «Протон-Импульс» 302040 Россия г.Орел, ул. Лескова, 19. www.proton-impuls.ru
Отдел маркетинга: тел/факс (4862) 41-01-90, 41-04-50, energia@proton-impuls.ru
Отдел технического контроля: тел (4862) 49-87-24.