ПРОТОН ИМПУЛЬС

# ЛАМПА ПОЛУПРОВОДНИКОВАЯ КОММУТАТОРНАЯ

# СКЛ16 (Ø14)

## *для индикации режимов работы оборудования*

пластмассовый корпус

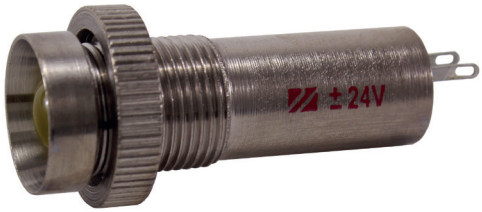


металлический корпус

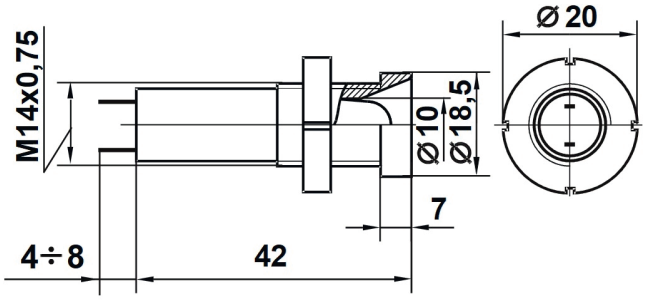


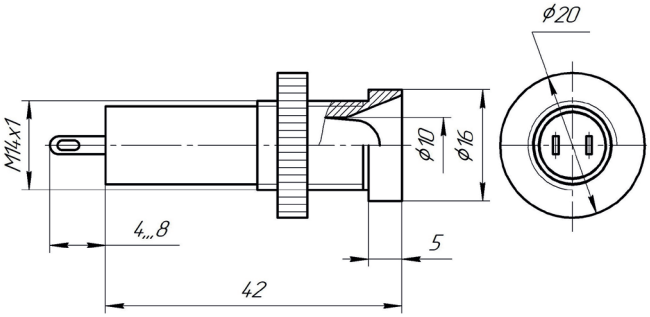


## Электрические и световые параметры

| Ток, мА, (не более) / Род тока | Напряжение, В: 3 | 6 | 12 24 28 | 36 | 48,55 60,75 | 110 | 127 | 220 | 380 | 230, 50 Гц | Сила света*, мкд (по оси, не менее) цвет свечения по группам яркости: А | Б | В |
|---|---|---|---|---|---|---|---|---|---|---|---|---|---|
| Постоянный однонаправленный ток | 20 | 20 | 20 | 20 | | | | | | | 400 150 400 | 700 300 800 700 | 1000 |
| | | | | | 10 | | | | | | 150 75 150 | 250 150 300 250 | 500 600 500 |
| | | | | | | 5 | | 3 | | | 75 50 100 75 | 100 200 100 | 300 150 400 100 |
| Переменный ток произвольной частоты или постоянный ток любого направления | | 20 | 20 | 20 | | | | | | | 400 150 400 | 700 300 800 700 | 1000 |
| | | | | | 10 | | | | | | 150 75 150 | 250 150 300 250 | 500 600 500 |
| | | | | | | 5 | 5 | 5 | | | 75 50 100 75 | 100 200 100 | 180 150 250 150 |
| | | | | | | | | | 2,5 | | 75 50 100 75 | 100 200 100 | 150 250 150 |
| Переменный ток | | | | | | | | | 8 | 5 | 75 50 100 75 | 100 200 100 | 150 250 150 |
| **Двухцветные лампы** Постоянный ток | | | 20 | | 15 | 3 | 5 | 8 | | | 50 / 50 | | |

* Параметр обеспечивается конструкцией изделий.

1. Лампы изготавливаются в климатическом исполнении В2.
2. Синие лампы изготавливаются начиная с напряжения 6 В.
3. По отдельному заказу для конструктивных исполнений по выводам 1,2 изготавливаются лампы с длиной выводов более 100 мм.
4. Для ламп постоянного тока маркировка корпуса расположена около контакта «-».
5. Масса, не более: СКЛ16 - 9 г.

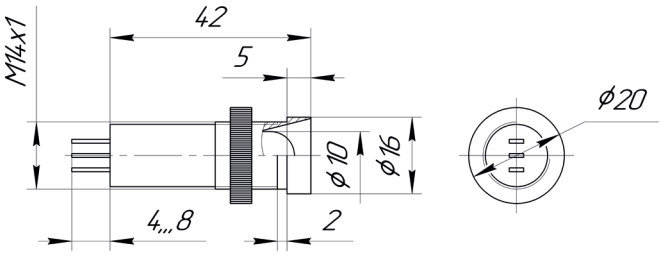


габаритный чертеж двухцветной СКЛ16 (исполнение в металлическом корпусе)


+ 7 (4862) 303-324, доб. 200, 201
marketing@proton-impuls.ru

302040, Россия
г. Орёл, ул. Лескова 19
proton-impuls. com